MONTAŽNE KONSTRUKCIJE

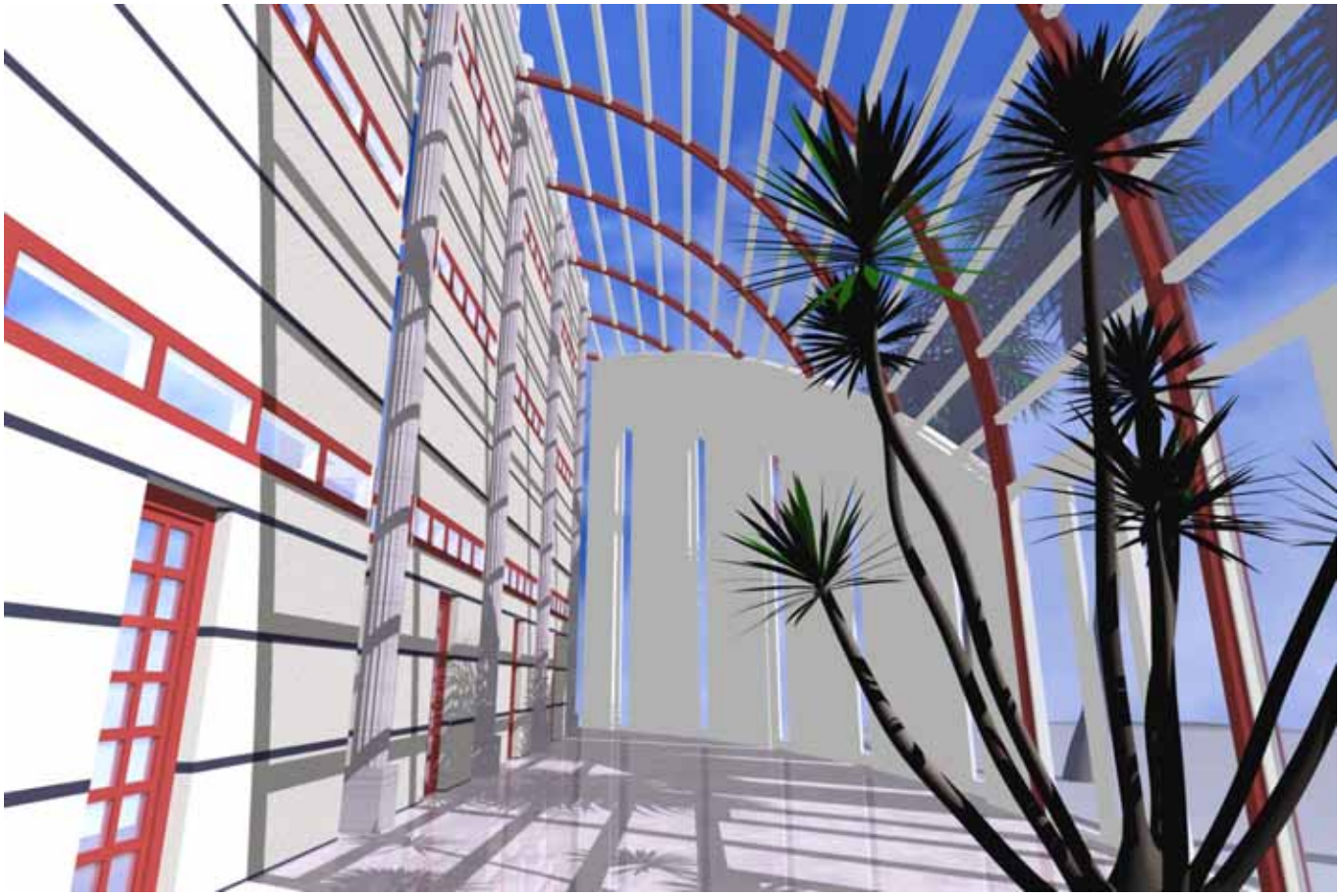

Pri risanju uporabljamo konstrukcije takšne in drugačne, a čim je objekt sodobnejši po zasnovi, bodo zelo prav prišle montažne konstrukcije. Lahko so to samo manjši dodatki k obstoječim objektom (npr. zimski vrtovi), večje zasteklitve vhodnih delov ali pa kar celi objekti.

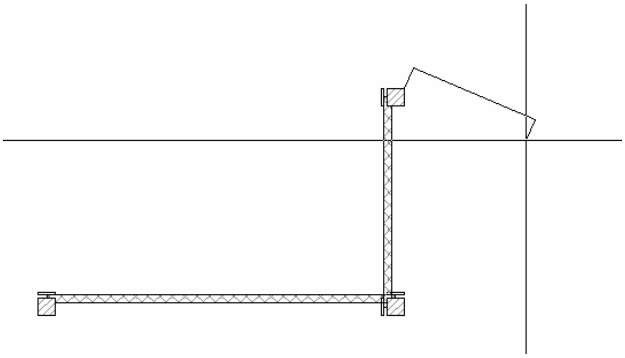

Montažno konstrukcijo lahko enostavno izrišemo, kot bi risali črtovje (Polyline). Med risanjem lahko spreminjamo levo, sredinsko ali desno konturo in na ta način podamo vse ravne segmente. Ko je osnova izdelana, popravljamo segment po segment in definiramo prave dimenzije prečnih in pokončnih nosilcev,obliko, detajle in polnila.

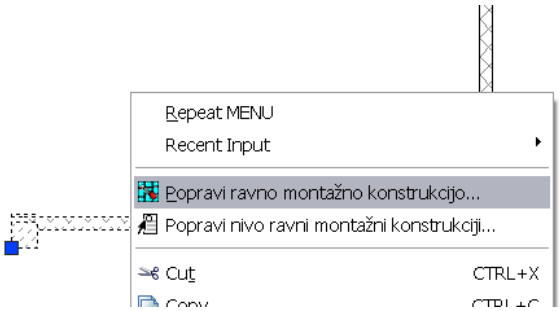

Pri popravljanju je najlaže najprej izbrati objekt in nastavljati parametre preko ukaza v priročnem meniju »Popravi ravno montažno konstrukcijo«.

Odpre se pogovorno okno s šestimi kartončki:

Oblika, Delitev, Stebrički/Prečke, Obloga, Vgradnja, Opis. Po spremembi parametrov, povzame izbrani del montažne konstrukcije, nove nastavitve.

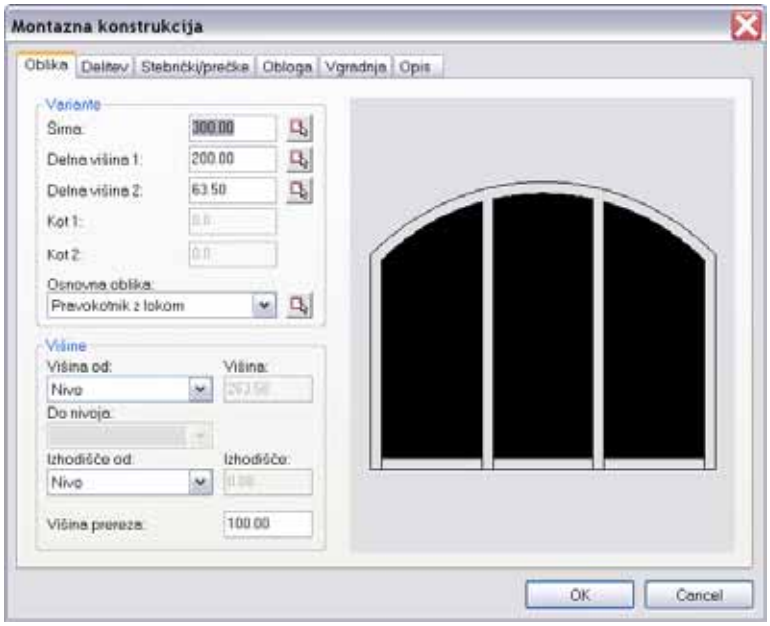

Kartonček Oblika je razdeljen v 2 dela. V vrhnjem delu lahko preko seznama Osnovna oblika izbiramo geometrijo (pravokotnik, krog, romb…), ki jo natančno definiramo s parametri. Če izberemo opcijo Posebna oblika, potem služi za definicijo oblike poljuben zaprt Polyline, ki ga moramo imeti že izrisanega v risbi. Zaprta črtovja znotraj zaprtega črtovja predstavljajo luknje v konstrukciji.

Spodnji del je namenjen definiciji višine konstrukcije. Višina je lahko vezana na etažo (višina aktivne etaže ali preko več definiranih etaž) ali pa je vnos poljuben. Če je vezana na etažo, se ob popravljanju parametrov etaže samodejno obnavlja, v nasprotnem primeru pa ostaja nespremenjena. Poljubno nastavljamo tudi nivo na katerem stoji. S spreminjanjem višine rezanja lahko vplivamo na različen prikaz v tlorisu.

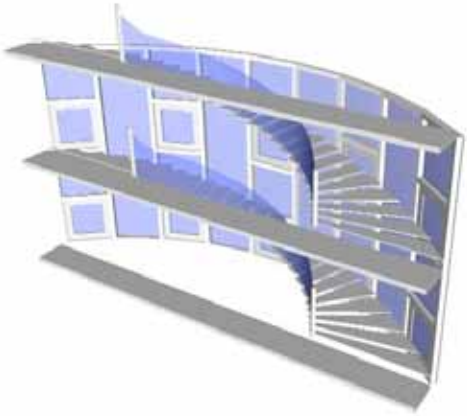

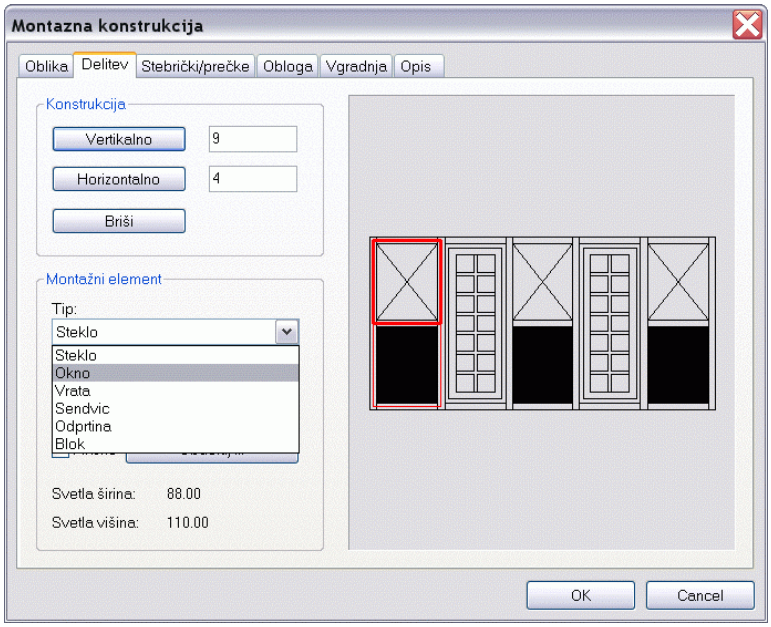

Kartonček Delitev omogoča delitev segmenta montažne konstrukcije s pokončniki (vertikalno) in prečkami (horizontalno). Vsak že deljeni del, lahko spet ponovno delimo. Aktivni del je obkrožen z močnejšo rdečo obrobo. Gumb Briši razveljavi zadnjo delitev. V seznamu Tip izbiramo polnilo aktivnega dela (okno, steklo, vrata…)

Če želimo za polnilo poljuben lasten element, je na voljo opcija Blok. Z njo vnašamo elemente iz knjižnice simbolov, ki jo lahko dopolnimo s svojimi elementi. S klikom na gumb Obdeluj nastavljamo specifične nastavitve in gumb Simbol nas popelje v knjižnico. V spodnjem delu pa nastavljamo tudi širino oz. višino delitve, če ta ni simetrična.

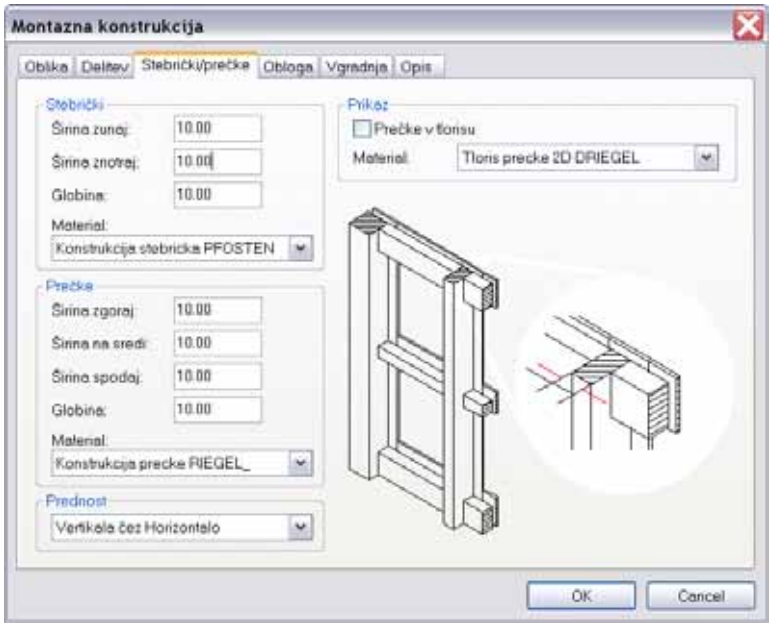

Kartonček Stebrički/Prečke je namenjen definiciji dimenzij pokončnikov in prečnikov. Ločeno lahko nastavljamo mere zunanjih elementov in notranjih. Za širino zunaj lahko vnesemo tudi 0 in v tem primeru se zunanji konstrukcijski element ne zriše. Namesto njega lahko vnašamo klasične stebre in preklade, če je zahteva po neki specifični obliki.

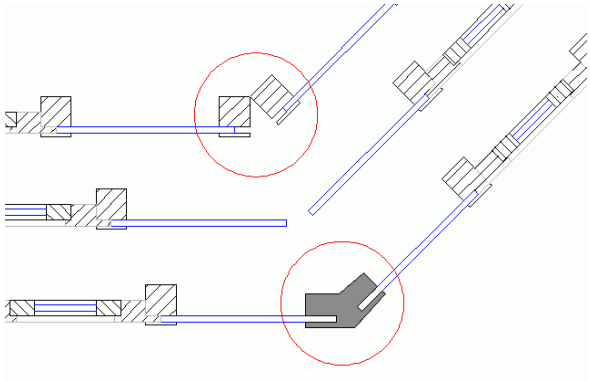

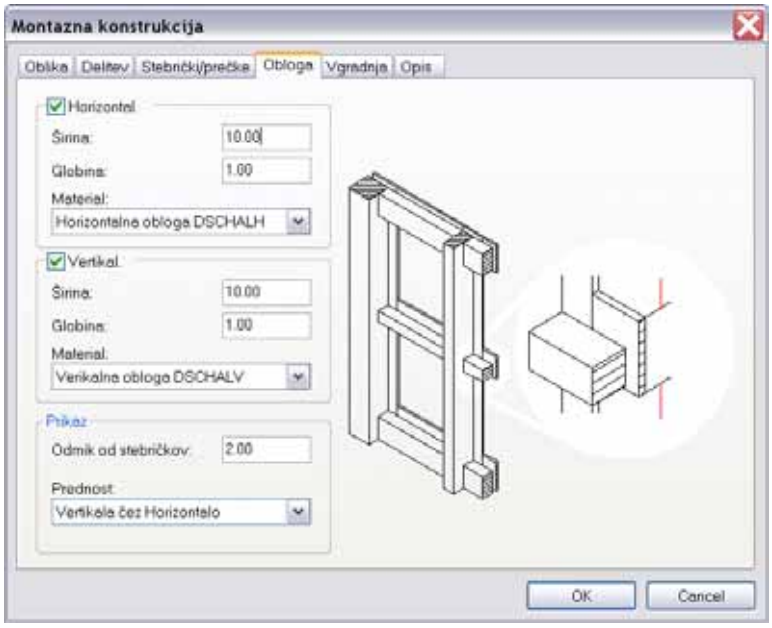

Kartonček Obloga je ravno tako namenjen detajlom izrisa. Montažna konstukcija ima lahko na zunanji strani horizontalno in vertikalno oblogo, kjer potekajo pokončniki in prečniki. Poleg dimenzij obloge lahko izbiramo še material, odmik od osnovne konstrukcije…Vse parametre, ki jih nastavljamo imamo lepo prikazane v desnem delu okna kot detajl.

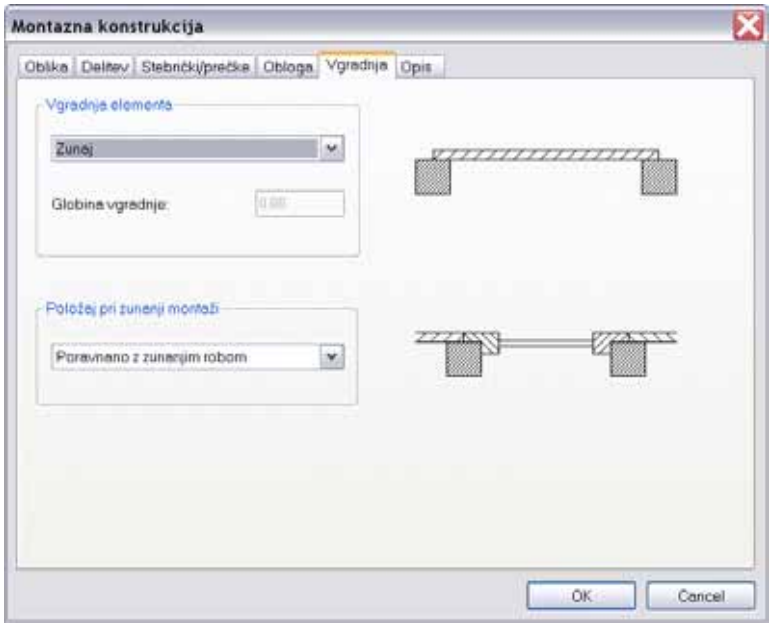

Sledi kartonček Vgradnja. Spet je namenjen detajlu prikaza montažne konstrukcije. Posamezna polnila lahko vgrajujemo med stebričke (sredinsko ali s poljubno globino vgradnje) oz. na njihov rob – zunanja vgradnja. Če je vgradnja zunanja, imamo spet 2 možnosti poravnave polnila, kar je najbolje razvidno iz sheme prikaza detajla.

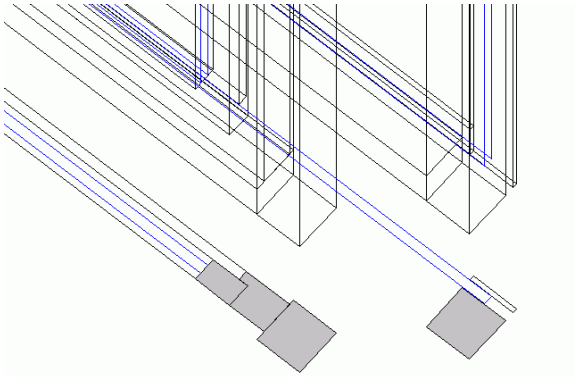

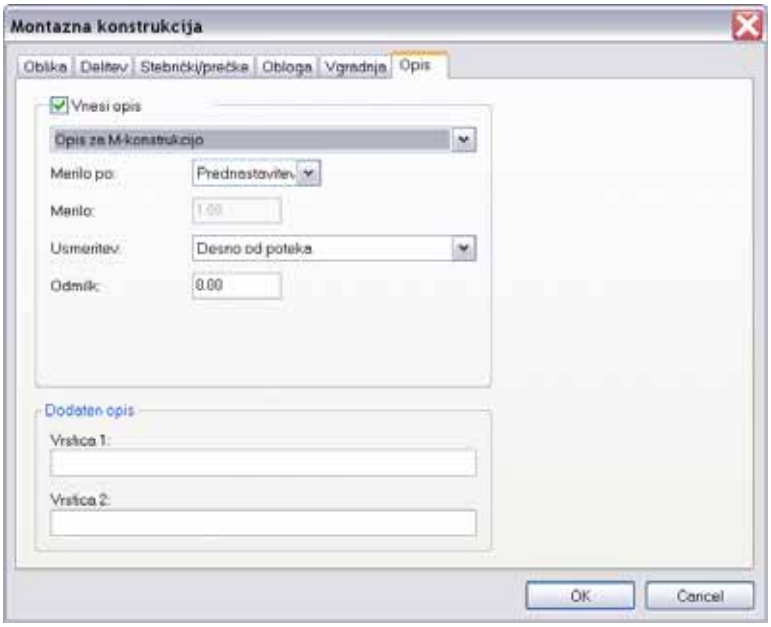

Zadnji je kartonček Opis, ki je identičen vsem gradbenim elementom. Omogoča nam vnos opisa montažne konstrukcije. Opis ima lahko poljuben položaj in vsebino, ki jo nastavljamo v Prednastavitvah. Samodejno sledi spremembam merila in parametrov in premikom elementa k kateremu pripada.

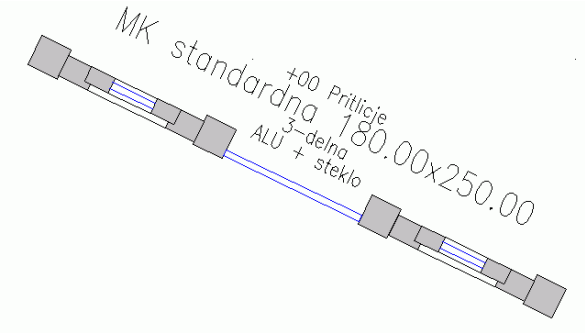

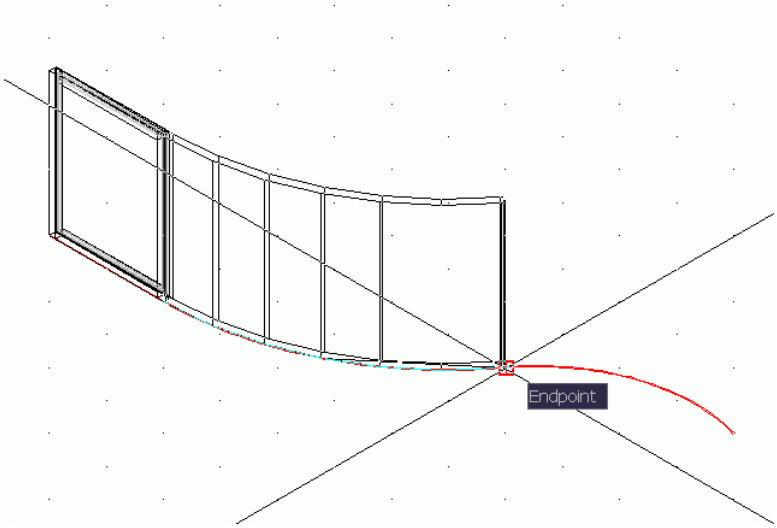

Od verzije XP2006, pa so opcije izrisa montažne konstrukcije še bolj dodelane. Poleg možnosti »obračanja« (zunaj-znotraj) konstrukcije, lahko rišemo tudi tlorisno ukrivljene oblike s pomočjo podukaza lok. Najenostavneje je, da si pred tem izrišemo polyline s celotnim potekom krivulje – predvsem če ima ta več segmentov.

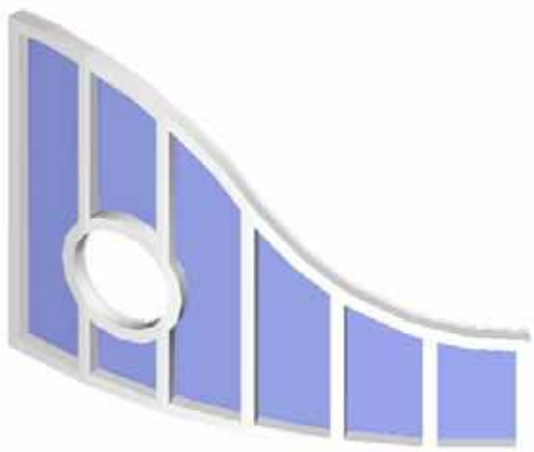

Vsak ločni segment nato pokažemo s pomočjo iskal in sicer prvo, drugo in zadnjo točko na loku. Vsak ločni del se segmentira. Število segmentov določimo s številom vertikalne delitve (pred risanjem z opcijo Nastavitve, na kartončku Delitev). Kasnejše dodajanje segmentov deli aktivni del le ravninsko.

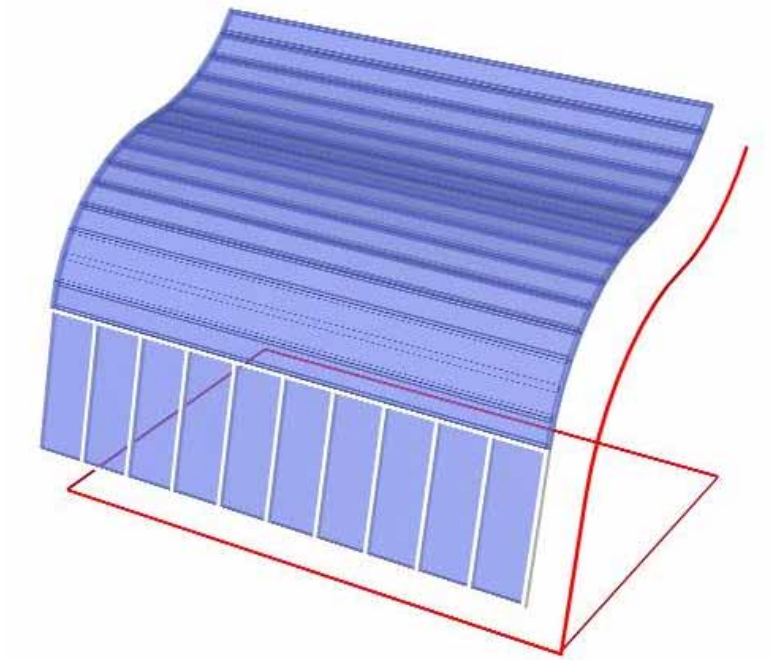

Če želimo imeti nagnjeno montažno konstrukcijo, lahko to izpeljemo na 2 načina. Prvi način je da uporabimo za izris montažno streho (montažna profilirana streha), ki izrisuje klasično montažno konstrukcijo, le da je pod naklonom in poljubne oblike. Izrišemo samo zaprto črtovje za tlorisno konturo in eno črto, ki prikazuje naklon v pogledu – oziroma profil (enak princip kot za frčade)

Montažne strehe je možno risati še na dva načina. Za bolj klasične izvedbe je na voljo montažna dvokapnica. Rišemo jo spet kot klasično dvokapnico (dve toči po diagonali določita tloris, tretja točka služi nastavitvi kota). Če je streha ukrivljena, pa uporabimo ukaz Montažna ločna streha.

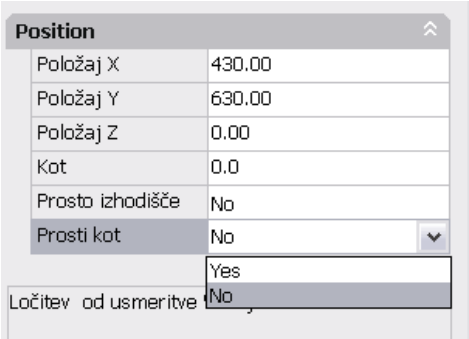
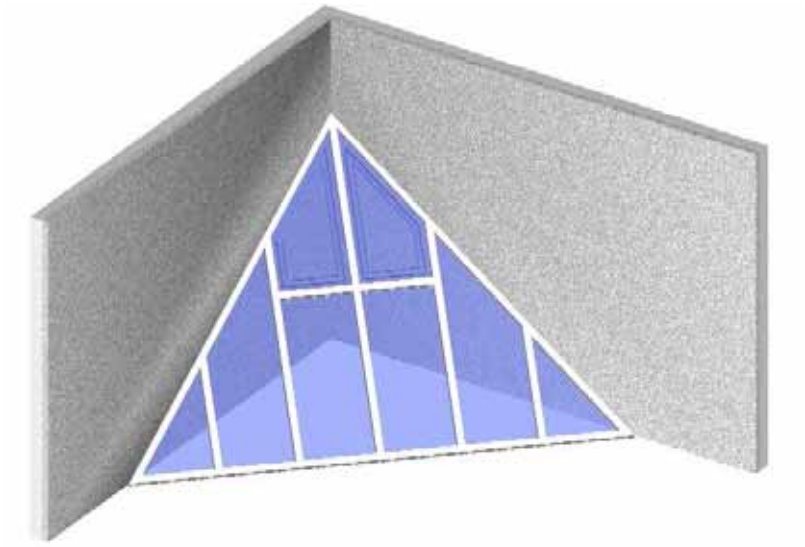
Drugi način za izris nagnjene konstrukcije je kar uporaba klasične montažne konstrukcije. Ko je narisana, jo izberemo in v oknu Properties poiščemo lastnost Prosti kot. Če je ta izključen, je konstrukcija vedno vertikalna, če pa je vključen, jo lahko v prostoru poljubno vrtimo z ukazom rotate.