# Montažne strehe

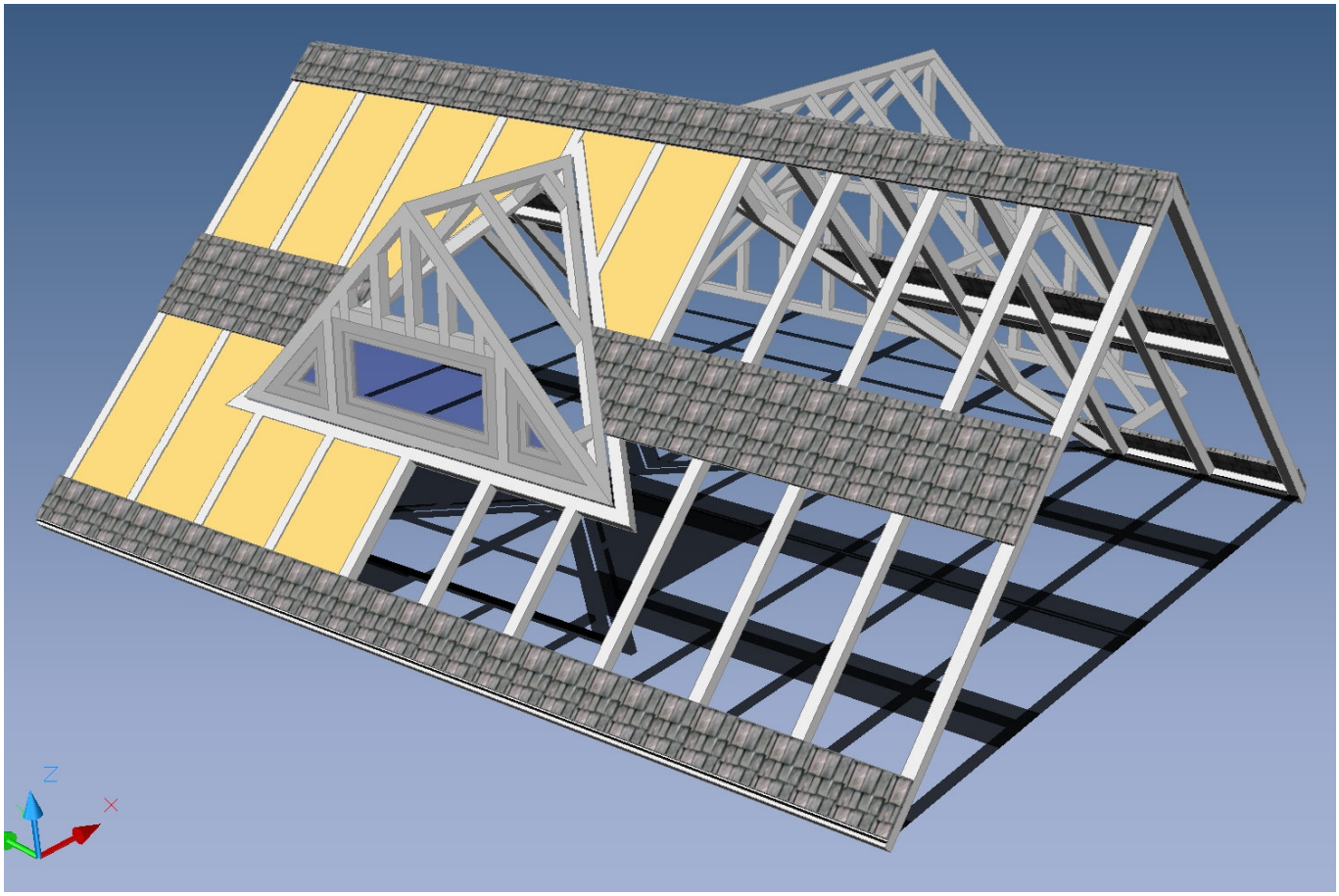


Določene funkcije v programu lahko z nekaj triki prepričamo, da izrišejo stvari, katerim v osnovi niso bile namenjene - rezultati pa so včasih prav uporabni. Podobno je z montažnimi strehami, ki naj bi bile nekak »podaljšek« montažnih zidov za pokrivanje zimskih vrtov – steklenjakov oz. kompleksnejših nagnjenih steklenih konstrukcij. Prav lepo pa se izkažejo tudi kot klasične strehe s konstrukcijo.

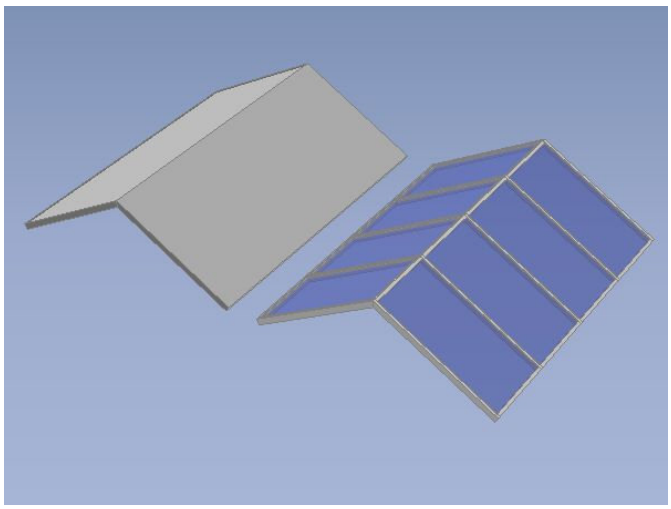

Strehe se v ACAD-BAU-u delijo na klasične in montažne. Klasične imajo en sloj in 6 različnih načinov izrisa, montažne pa lahko rišemo na 3 načine (montažna dvokapnica, profilirana in ločna streha), ki so dovolj zmogljivi, da z njimi pokrijemo večino najrazličnejših oblik. Principi risanja in urejanja so enaki, izgled pa je različen.

Seveda so tudi montažne strehe svoj parametričen objekt in jih lahko tudi popravljamo – npr. združujemo, prilagajamo zid strehi itd. od lastnosti klasičnih streh jim manjkajo le pogojne odprtine (torej ne moremo npr. definirati napuščev pri frčadah). Zanimivo pa je tudi kombiniranje klasičnih in montažnih streh.

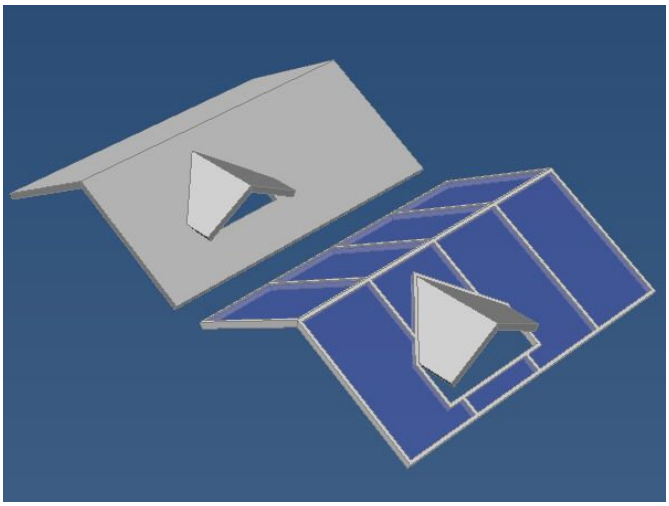

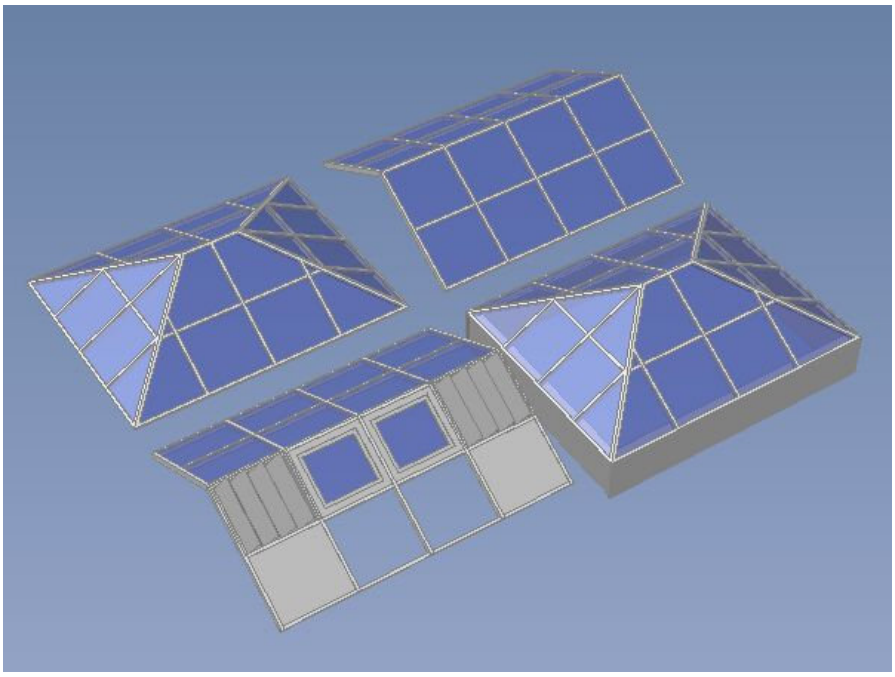

Že sama montažna dvokapnica nam nudi veliko opcij izvedbe. Na čelnih straneh se lahko pojavlja zatrep pod poljubnim kotom, ali pa tudi ne. Celoto lahko podzidamo s podstavkom. Same ploskve pa poljubno delimo s konstrukcijo in vmesne prostore zapolnimo s poljubnimi polnili: steklo, okna, vrata, sendvič, bloki…Opcije so pravzaprav neomejene.

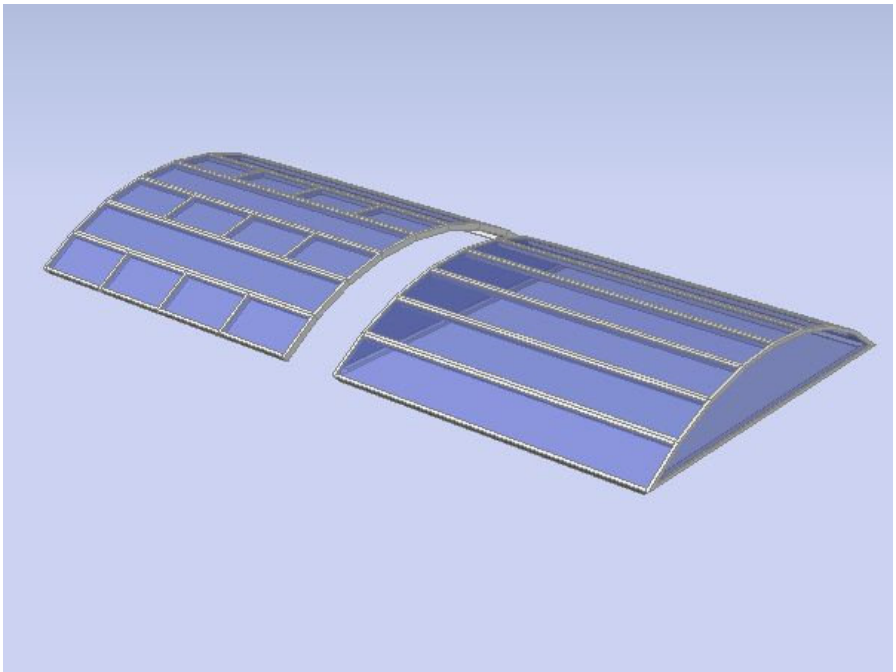

Montažna ločna streha ima ločno obliko, kot pove že samo ime. Poljubno lahko nastavljamo število segmentov in njihovo delitev. Ob straneh lahko zapremo oba čelna loka. Ostale nastavitve so enake kot pri montažni dvokapnici.

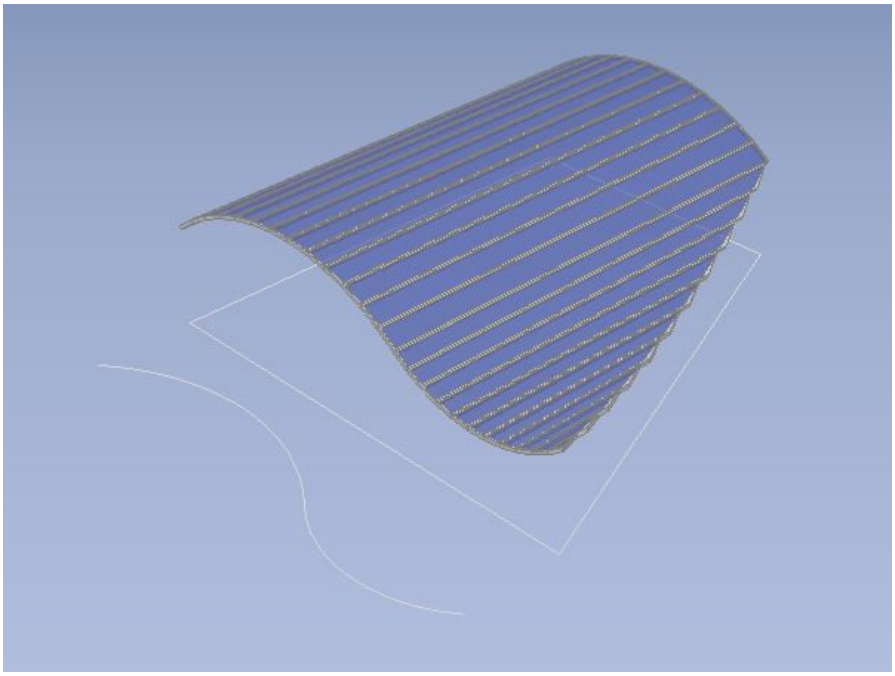

Montažna profilirana streha se izdela kot klasična profilirana. Potrebujemo 2 predkonstrukciji: 1 zaprt Polyline za tlorisni potek in 1 Polyline za stranski profil. Na ta način lahko izdelamo raznorazne oblike – in spet so odprte vse možnosti delitve in združevanja… Obliko lahko sproti prilagajamo drugim pred konstrukcijam in to je najlepša prednost profiliranih streh.

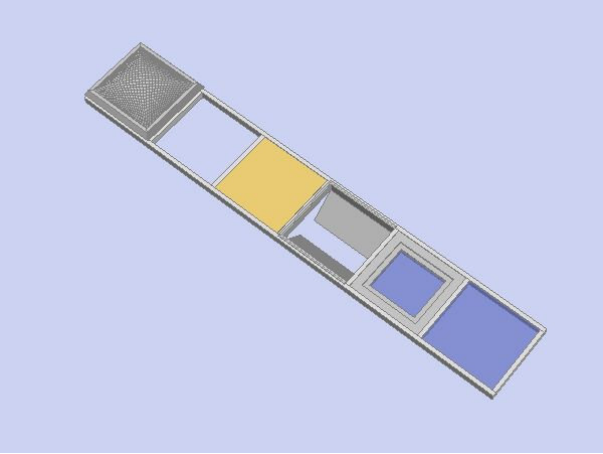

Kot omenjeno, so polnila posameznega polja lahko različna: steklo, okno, vrata, sendvič, odprtina ali blok. Opcija blok nam omogoča, da za polnilo uporabimo poljuben lasten 3D element. Vendar ga moramo poprej zmodelirati in uvrstiti v ACAD-BAU knjižnico. Nekaj blokov je že predpripravljenih – npr. strešne kupole, odprta strešna okna…

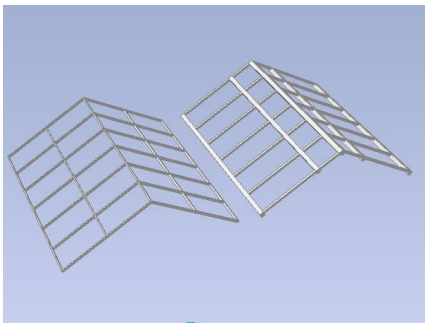

Če izberemo za polnilo »odprtino«, potem nam ostane samo konstrukcija. Ta sicer ni primerljiva v detajlu z našimi klasičnimi lesenimi konstrukcijami, a za hitro predstavitev je čisto zadovoljiva, predvsem zato ker je parametrična in se samodejno posodablja z obliko strehe. Natančno lahko vplivamo na dimenzije nosilcev, razmake med njimi, material in podobno.

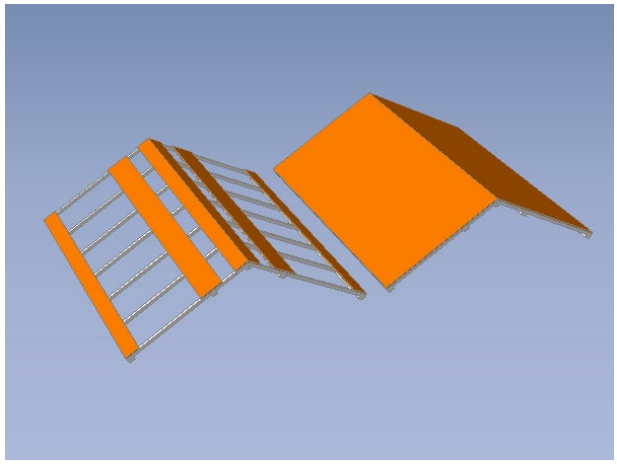

In kako videti streho in konstrukcijo obenem? Tu lahko uporabimo enostaven trik. Na kartončku Obloga vključimo Horizontalno ali Vertikalno oblogo. Damo ji lahko poljubno globino in odmik od konstrukcije. Z širino pa »pretiravamo«. Če vpišemo zadosti veliko številko, se posamezne obloge medsebojno združijo in naša konstrukcija je pokrita.

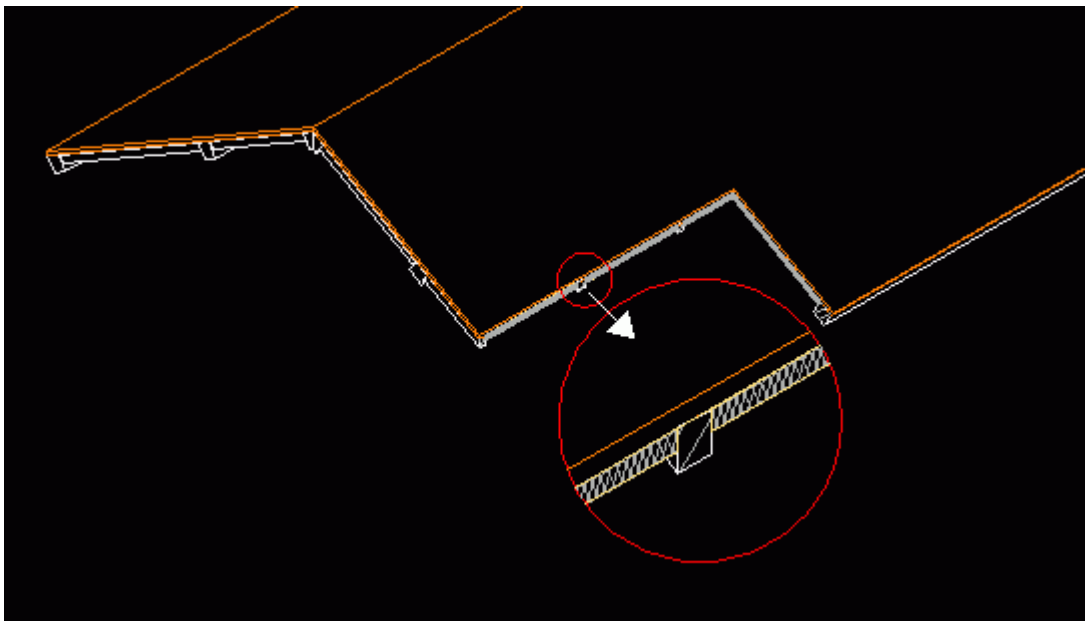

Omislimo si lahko tudi tretji sloj. Če izberemo za polnilo sendvič, lahko to predstavlja izolacijo konstrukcije. Sloj sendvič se izrisuje med same nosilce, natančno pa lahko nastavljamo njegov odmik od vrha konstrukcije (kartonček Vgradnja in Globina vgradnje) ali pa njegovo debelino (kartonček Delitev – Sendvič – Obdeluj in Debelina polnila). Na prednastavitvah mu lahko dodelimo tudi poljuben material in šrafuro.

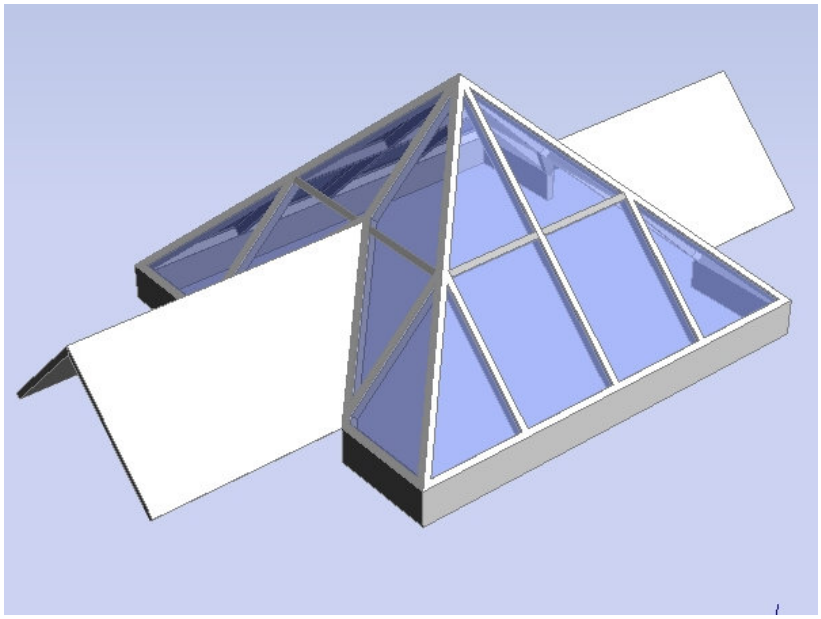

Z dvokapno montažno streho in vključenimi zatrepi lahko enostavno zrišemo tudi piramidasto obliko. Kombiniramo jo lahko s klasičnimi strehami in dobimo lepo rešitev za pokrivanje raznih prehodov oz. pasaž.

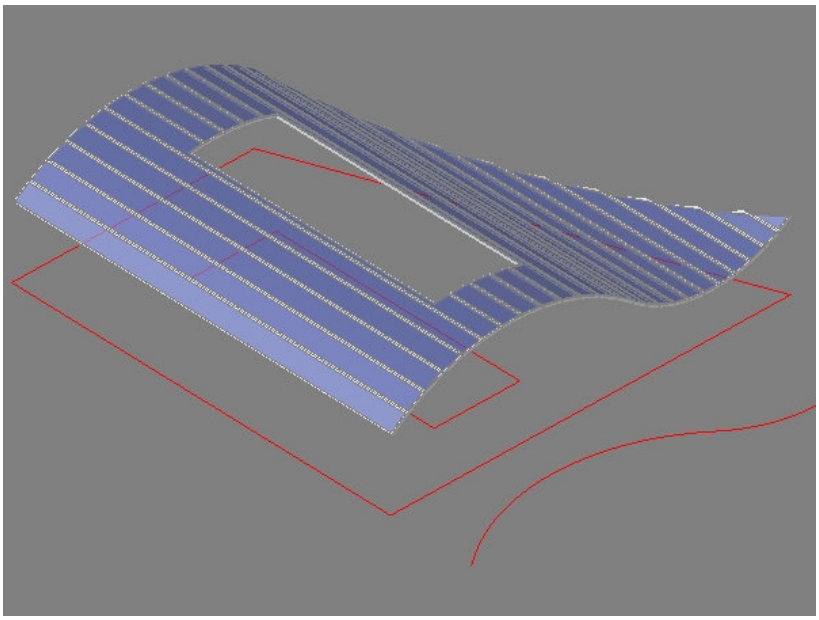

Profilirana montažna streha prav tako skriva še nekaj možnosti. Če izrišemo za tlorisni profil 2 zaprta Polyline-a enega znotraj drugega, se notranji šteje kot odprtina. In če bi bil znotraj tega še eden, bi bila to zopet streha. Pri stranskem profilu pa lahko uporabljamo tudi popolnoma vertikalne segmente.

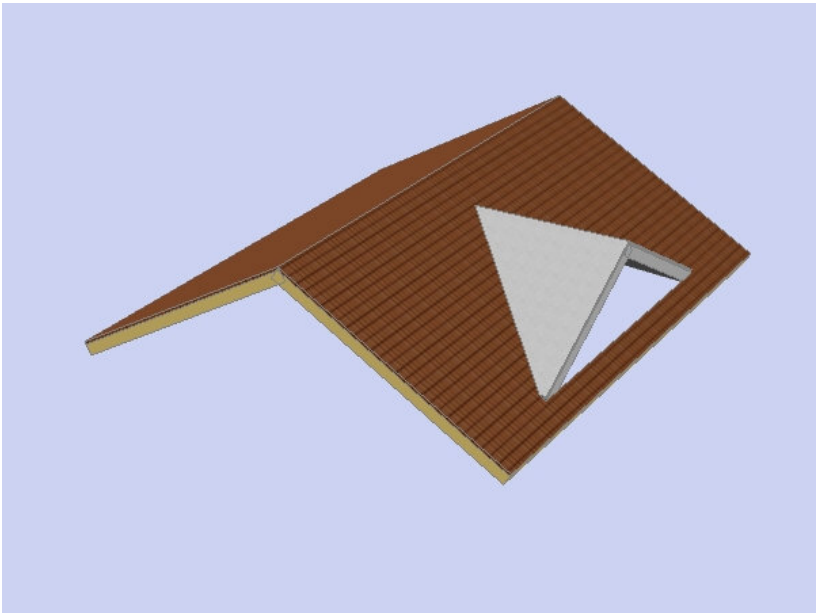

Še ena zanimiva možnost obstaja. Dimenzije same konstrukcije lahko spremenimo na 0. Tako lahko ostane samo Obloga (1 sloj) ali Obloga + Sendvič (2 sloja). Vsak sloj ima lahko drug material (barvo, šrafuro). Če združujemo več streh lahko na ta način kombiniramo tudi različne materiale.